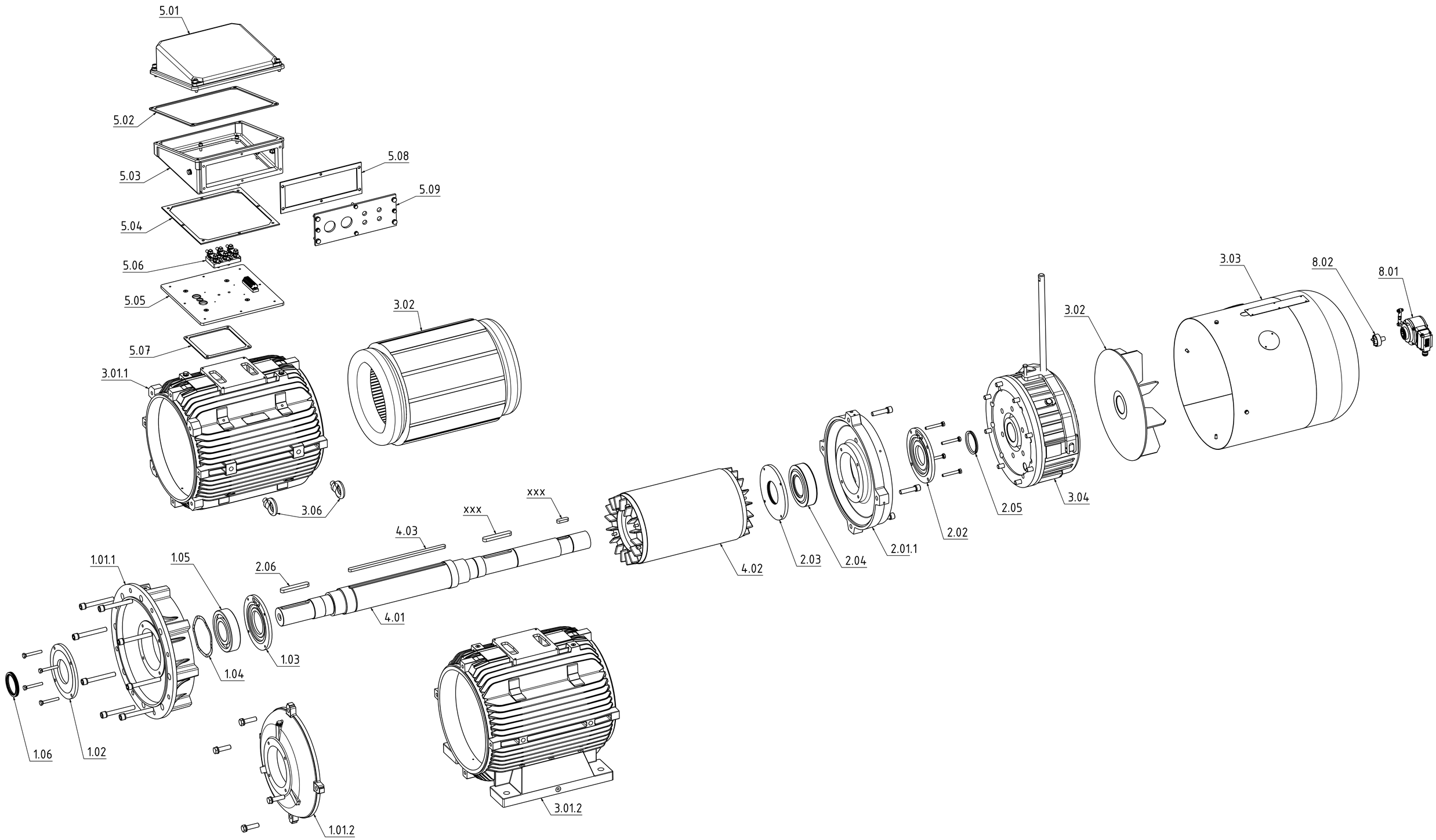
5.01
5.02
5.03
5.08
5.09
5.04
5.06
5.05
5.07
3.01.1
3.02
3.06
3.03
8.02
8.01
3.02
3.04
2.05
2.02
2.01.1
2.04
2.03
4.02
xxx
xxx
4.03
2.06
4.01
1.01.1
1.05
1.03
1.04
1.06
1.02
1.01.2
3.01.2